T01000 WORKOUT BASE IN LEGNO

T01000 BASIC WOOD WORKOUT

VISTA TRIDIMENSIONALE

THREE-DIMENSIONAL VIEW

SCHEDA TECNICA *(TECHNICAL DATA SHEET)*		
ART. **T01000**	04-06-2024	SCALA *(SCALE)*
LE MISURE SONO ESPRESSE IN MM. *(MEASUREMENTS ARE EXPRESSED IN MM.)*		
TIEGI	**TIEGI SRL** VIA BENEDETTO CROCE 7 Z.I. "CONDOTTI BARDINI" 31058 SUSEGANA (TV) 0438-460519	
		FOGLIO 1 DI 5

PIANTA
(PLAN)

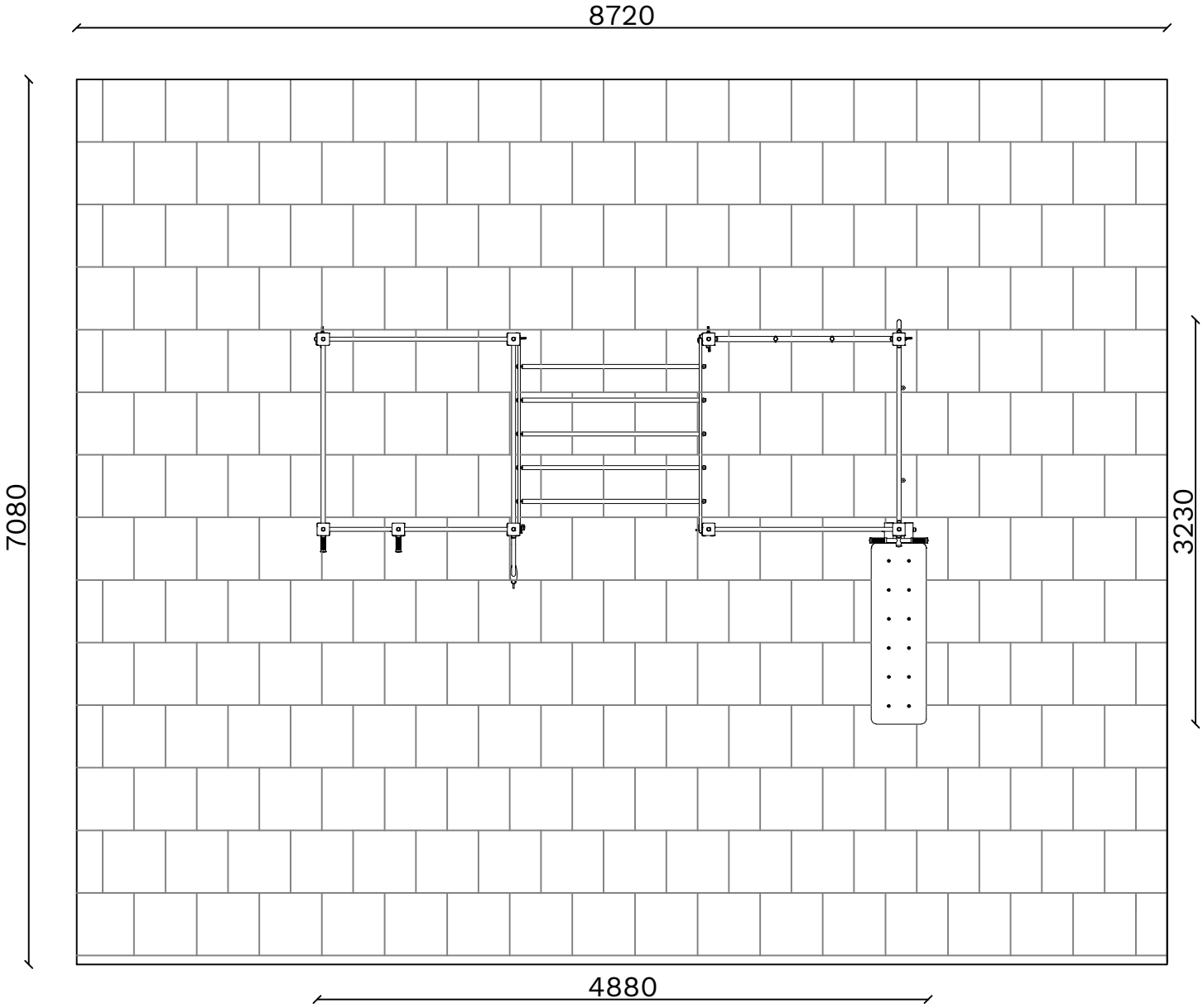

AREA DI SICUREZZA *(IMPACT AREA)* 62 MQ

SCHEDA TECNICA *(TECHNICAL DATA SHEET)*		
ART. **T01000**	04-06-2024	SCALA *(SCALE)* 1:50
LE MISURE SONO ESPRESSE IN MM. *(MEASUREMENTS ARE EXPRESSED IN MM.)*		

TIEGI SRL
VIA BENEDETTO CROCE 7
Z.I. "CONDOTTI BARDINI"
31058 SUSEGANA (TV)
0438-460519

ALTEZZA DI CADUTA MAX. *(SEAT HEIGHT)*
212 cm

INGOMBRO *(OVERALL DIMENSION)*
323 cm X 488 cm X 242 cm H.

NUMERO UTILIZZATORI
(MAX N. OF SIMULTANEOUS USERS) 8

AREA DI SICUREZZA *(IMPACT AREA)*
708 cm X 872 cm

SUPERFICIE ANTITRAUMA 62 mq
(MINIMUM SPACE)

ALTEZZA D'USO *(USE HEIGHT)*
> 140 cm

SCHEDA TECNICA *(TECHNICAL DATA SHEET)*		
ART. **T01000**	04-06-2024	SCALA *(SCALE)*
LE MISURE SONO ESPRESSE IN MM. *(MEASUREMENTS ARE EXPRESSED IN MM.)*		
TIEGI	**TIEGI SRL** VIA BENEDETTO CROCE 7 Z.I. "CONDOTTI BARDINI" 31058 SUSEGANA (TV) 0438-460519	
		FOGLIO 3 DI 5

ARRAMPICATA ORIZZONTALE COMPOSTA DA DUE PROFILI RETTANGOLARI E TUBI LACCATI A POLVERE
(HORIZONTAL CLIMB CONSISTING OF TWO RECTANGULAR PROFILES AND POWDER-COATED TUBES)

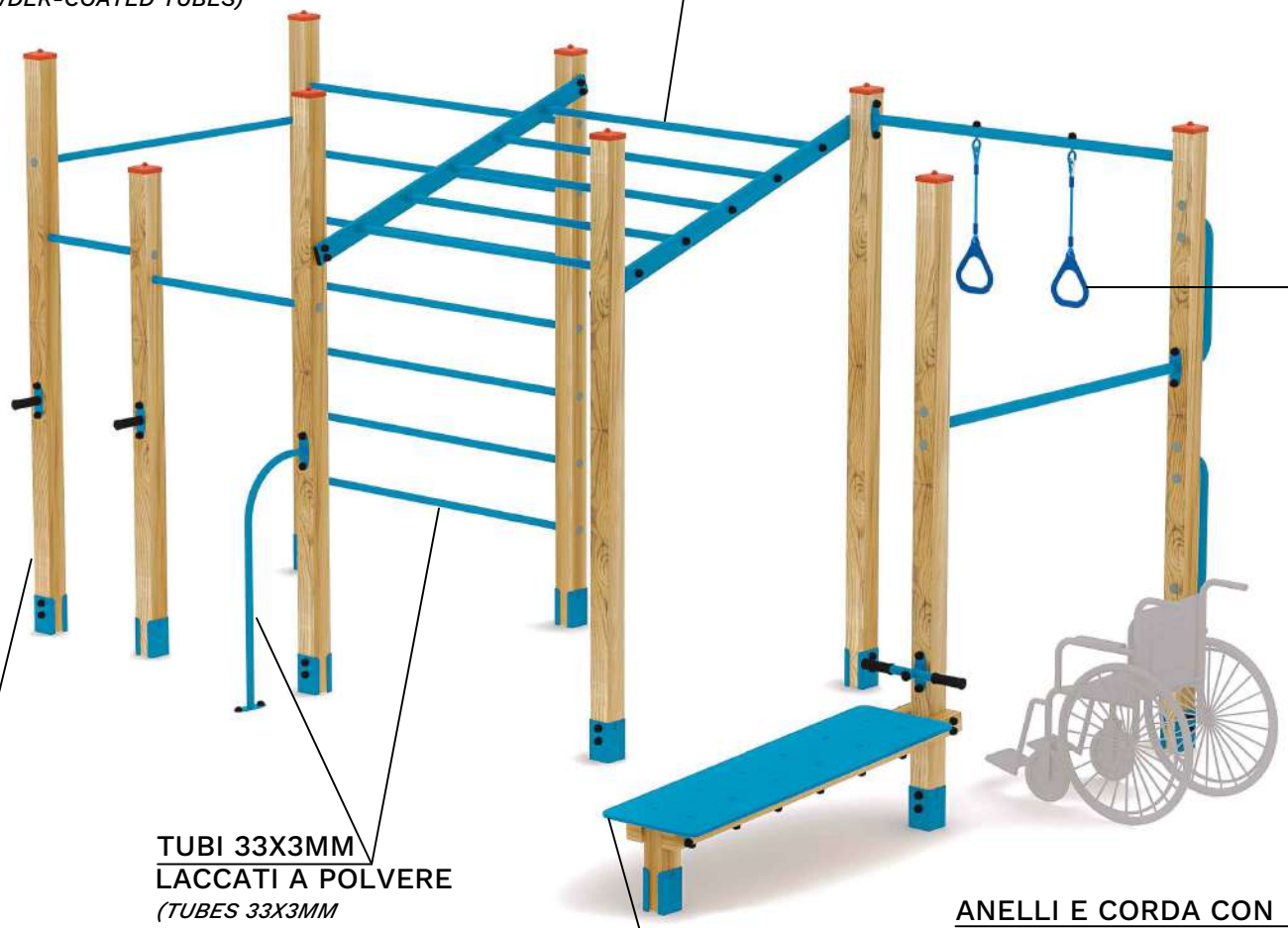

TUBI 33X3MM LACCATI A POLVERE
(TUBES 33X3MM POWDER-COATED)

ANELLI E CORDA CON ANIMA IN ACCIAIO
(RINGS AND ROPE WITH STEEL CORE)

PALO LAMELLARE DI PINO NORDICO IMPREGNATO IN AUTOCLAVE CON ANGOLI ARROTONDATI DA 90X90MM., DOTATO DI STAFFA PER FISSAGGIO SU TERRENO O CLS
(NORDIC PINE LAMELLAR POST IMPREGNATED IN AUTOCLAVE WITH 90X90MM ROUNDED CORNERS, EQUIPPED WITH BRACKET FOR FASTENING TO SOIL OR CONCRETE)

PIANO PER ESERCIZI IN HDPE SANDWICH CON MANIGLIE IN POLIETILENE
(HDPE SANDWICH EXERCISE SURFACE WITH POLYETHYLENE HANDLES)

TUTTI GLI ELEMENTI DI FISSAGGIO, VITI, DADI, RONDELLE ECC. SONO IN ACCIAIO ZINCATO E PROTETTI DA GHIERE E TAPPI IN POLIETILENE
(ALL FASTENERS SCREWS, NUTS, WASHERS ETC. ARE MADE OF GALVANISED STEEL AND PROTECTED BY POLYETHYLENE FERRULES AND CAPS)

SCHEDA TECNICA *(TECHNICAL DATA SHEET)*		
ART. **T01000**	04-06-2024	SCALA *(SCALE)*
LE MISURE SONO ESPRESSE IN MM. *(MEASUREMENTS ARE EXPRESSED IN MM.)*		
TIEGI	TIEGI SRL VIA BENEDETTO CROCE 7 Z.I. "CONDOTTI BARDINI" 31058 SUSEGANA (TV) 0438-460519	
		FOGLIO 4 DI 5

VISTA FRONTALE
(FRONTAL VIEW)

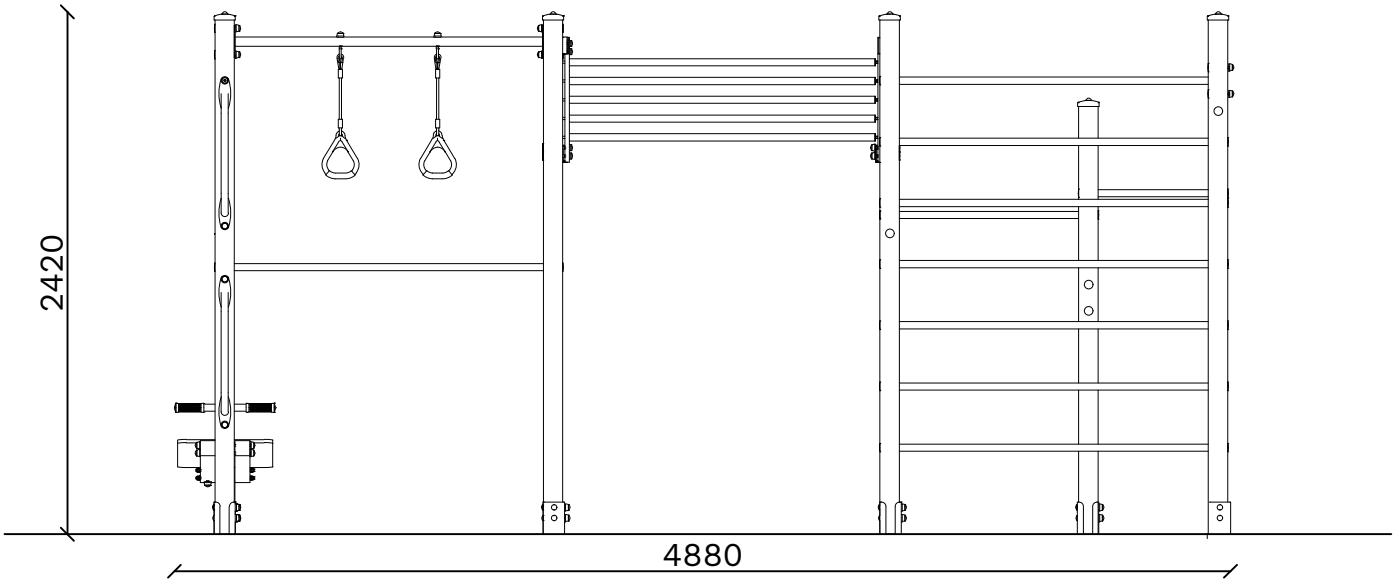

VISTA LATERALE
(LATERAL VIEW)

ALTEZZA MASSIMA DI CADUTA LIBERA
(MAXIMUM HEIGHT OF THE FREE FALL) CM 212

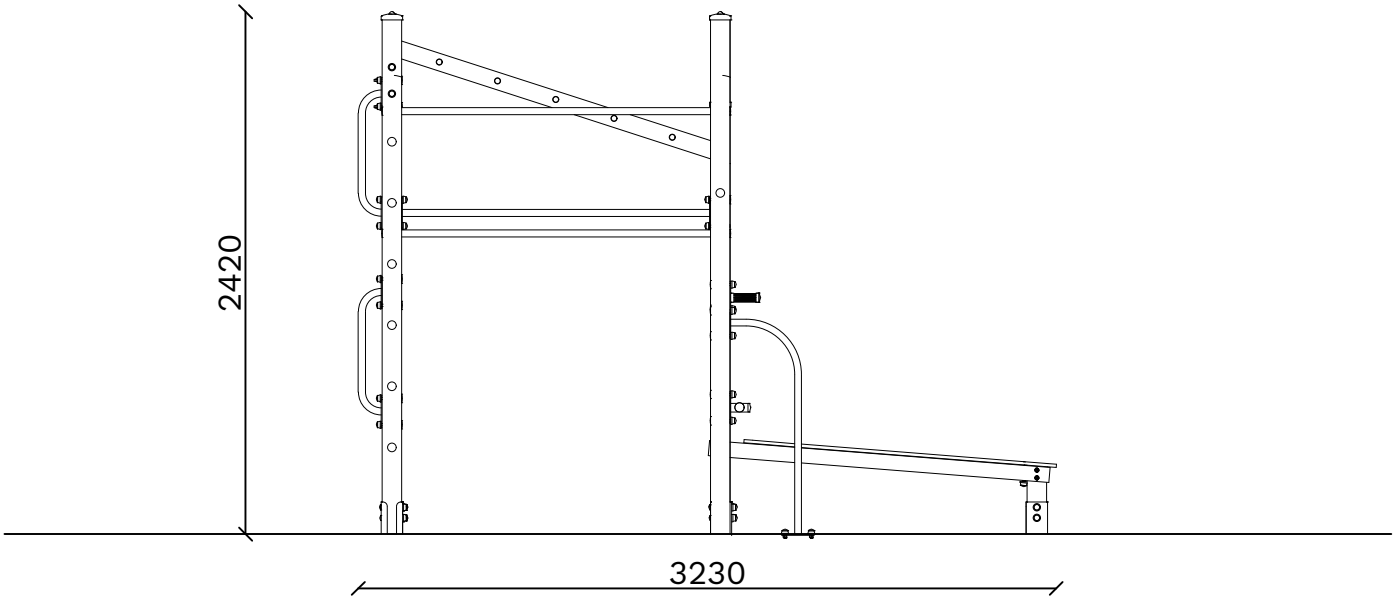

INGOMBRO MAX *(OVERALL DIMENSIONS)*

SCHEDA TECNICA *(TECHNICAL DATA SHEET)*		
ART. **T01000**	05-06-2024	SCALA *(SCALE)* 1:35
LE MISURE SONO ESPRESSE IN MM. *(MEASUREMENTS ARE EXPRESSED IN MM.)*		

TIEGI SRL
VIA BENEDETTO CROCE 7
Z.I. "CONDOTTI BARDINI"
31058 SUSEGANA (TV)
0438-460519

FOGLIO 5 DI 5